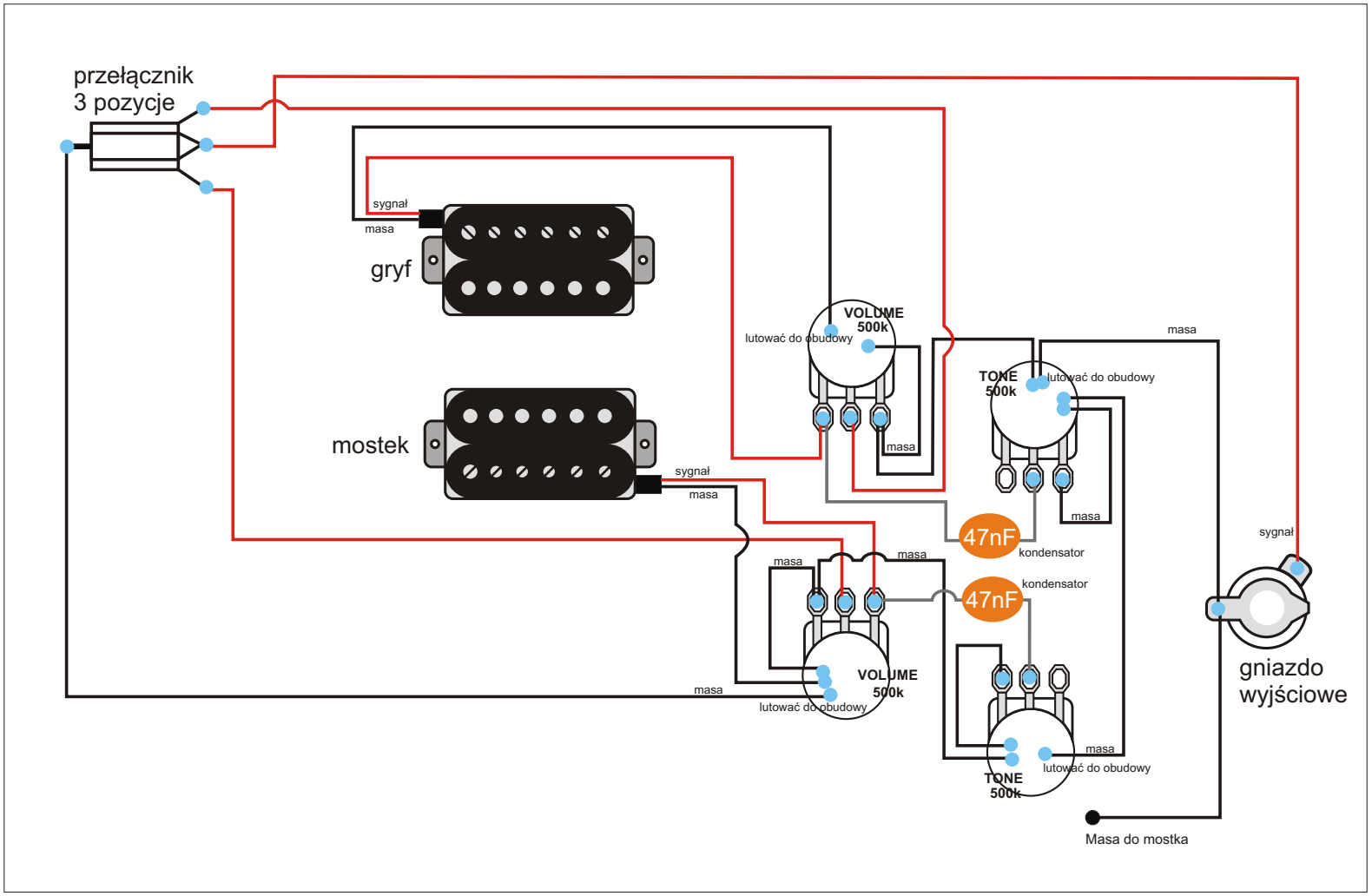
przełącznik
3 pozycje
sygnał
masa
gryf
mostek
sygnał
masa
VOLUME
500k
lutować do obudowy
masa
TONE
500k
lutować do obudowy
masa
masa
47nF
kondensator
47nF
kondensator
masa
masa
VOLUME
500k
lutować do obudowy
masa
TONE
500k
lutować do obudowy
masa
sygnał
gniazdo
wyjściowe
Masa do mostka